MPC 1E
MPC 2E
MPC 3E
MPC 4E

MPC 5
MPC 6
MPC 7

MPC 1E
MPC 2E
MPC 3E
MPC 4E

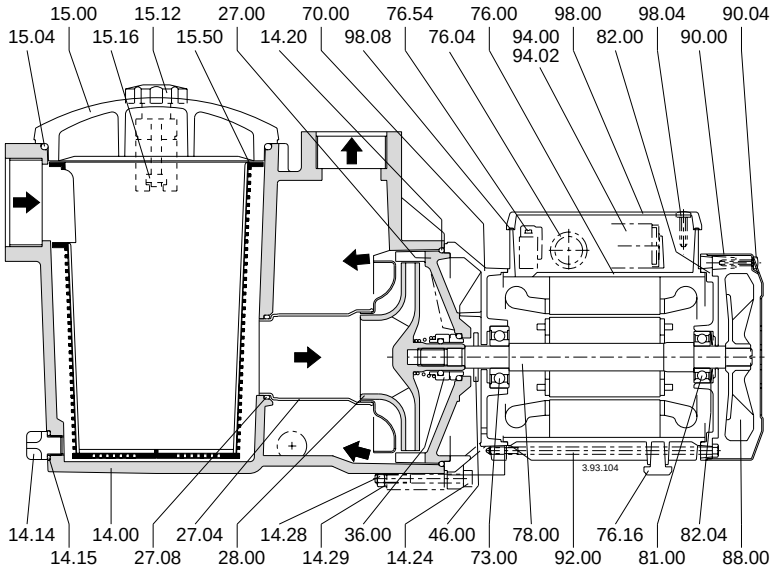

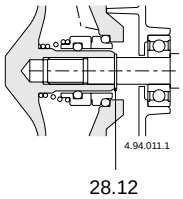

MPC 1E

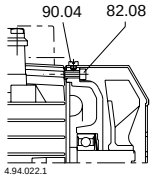

MPC 4E

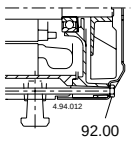
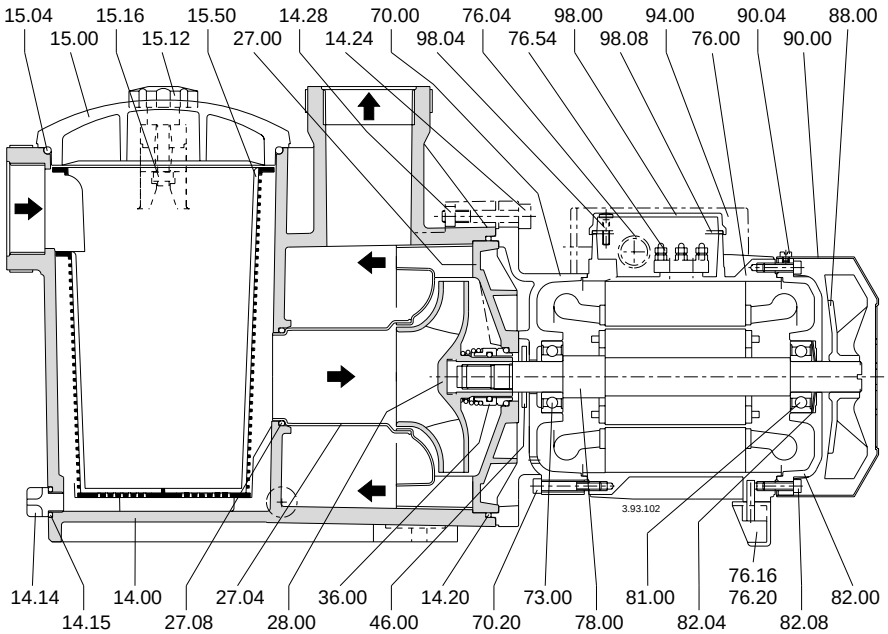
MPC 1E