SPA 1E
SPA 2E
SPA 3E
SPA 4E

SPA 1E
SPA 2E
SPA 3E

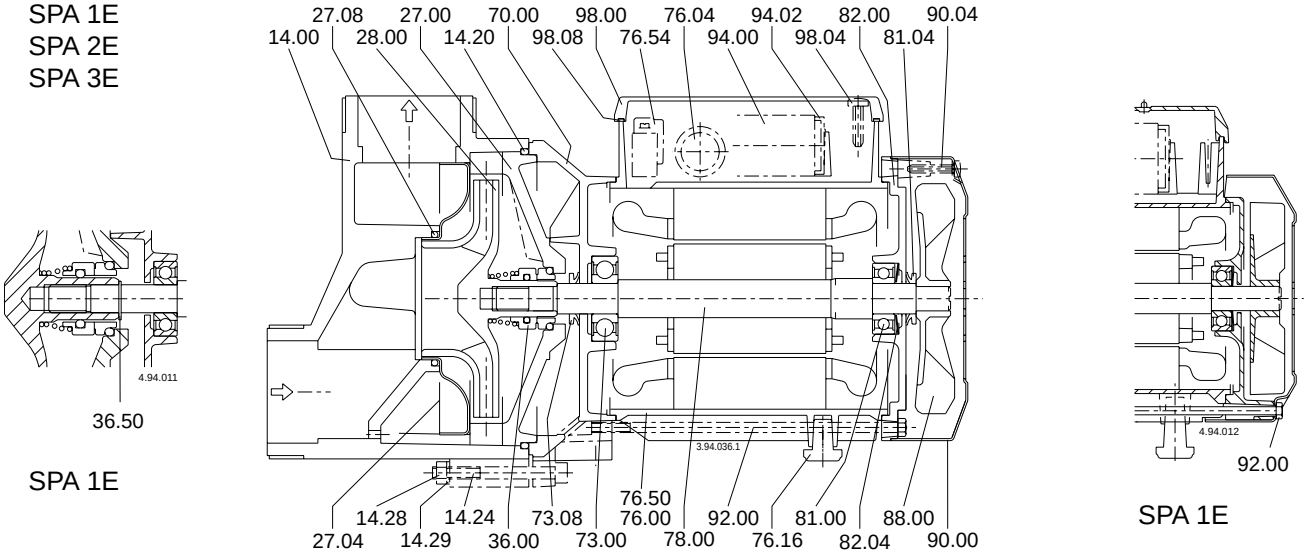

SPA 1E

SPA 1E
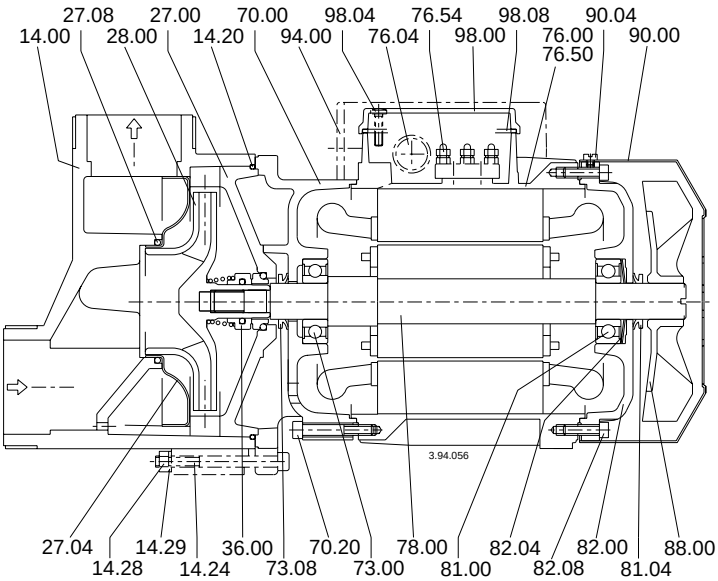
SPA 4E